Zakres nie objęty opracowaniem

Abonencka stacja 10218

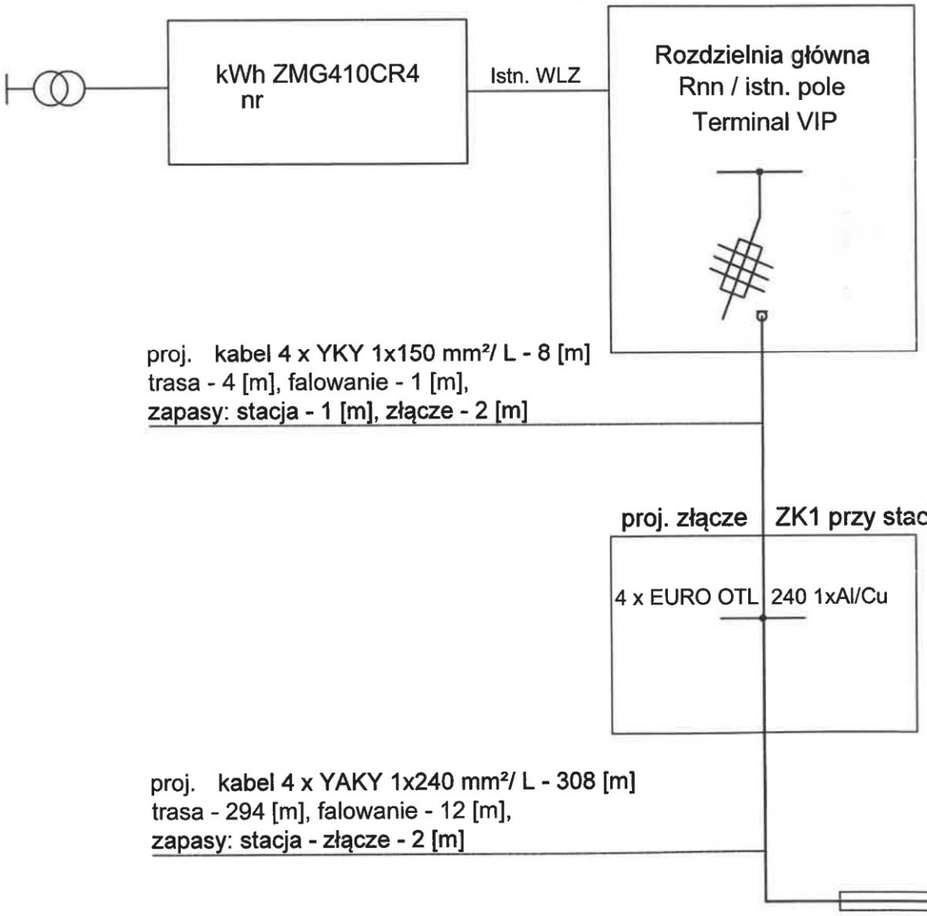

DVK 160 / l=30m w wykopach otwartych

SRS 160 / l=19m w 3 przewiertach t=0,9m

RAC w obudowie IP44

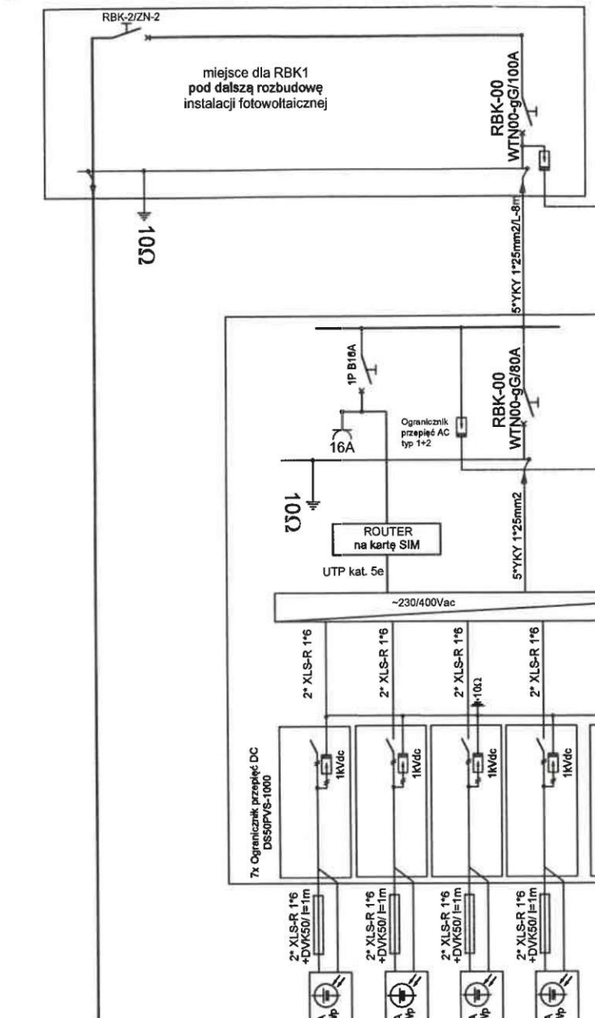

RPV w obudowie IP44

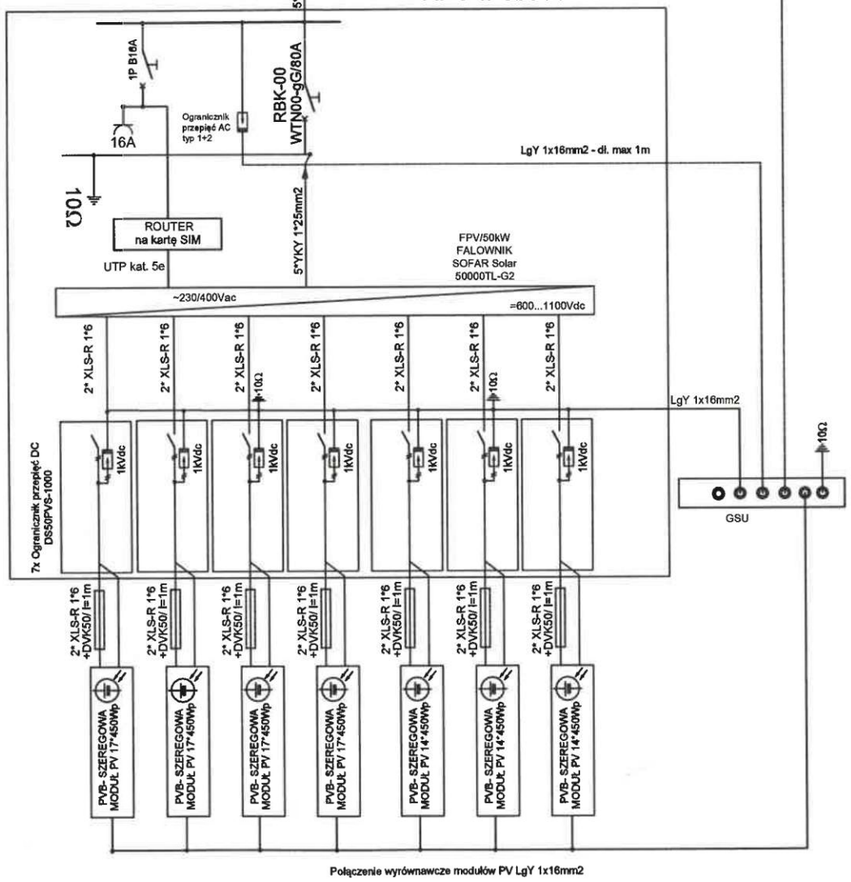

Falowniki posiadają wbudowane zabezpieczenia przeciwprzepięciowe oraz zabezpieczenie antywyspowe wyłączejące falowniki w przypadku parametrów sieci odbiegających od wartości nastawnych.

Istn. zabezpieczenie w polu stacyjnym Rnn/Yerminal VIP do przystossowania.

Istniejący układ pomiarowo - rozliczeniowy wymaga przeprogramowania na licznik dwu-kierunkowy lub wymiany